ESTACIONES DE PURGA COMPACTAS
CTS4U
(Para uso con purgadores de vapor de conectores giratorios universales)

DESCRIPCIÓN

La UniADCA CTS4U es una estación de purga de vapor completa y compacta diseñada para utilizarse como alternativa a las estaciones de purga multicomponente tradicionales, simplificando el mantenimiento y reduciendo el tiempo de inactividad y los costes asociados.
El conector giratorio permite sustituir el purgador en sólo unos minutos sin alterar la tubería. Compatible con purgadores universales UniADCA de “dos pernos” y otros purgadores de vapor universales con conector giratorio. Las instalaciones típicas incluyen servicio de goteo en líneas de vapor, traceado, SKID's y pequeños equipos de proceso.

CTS4U

CARACTERÍSTICAS PRINCIPALES

Filtro y válvula de retención incorporados.
Tiempo de inactividad y costes reducidos gracias al fácil mantenimiento en línea.
Despresurización segura mediante válvula de purga o BDV.
Disponible en múltiples configuraciones.
Asas alargadas para aislamiento térmico, con sistema de bloqueo.
Los purgadores de vapor universales pueden girar 360°, lo que permite instalarlos en la posición correcta, independientemente de la configuración de la tubería.

CTS4UD

OPCIONES: BDV – Válvula de descarga.

APLLICACIONES: Vapor saturado y sobrecalentado.

MODELOS DISPONIBLES:
CTS4U – válvula estándar.
CTS4UD – doble bloqueo en la entrada.
CTS4UDB – doble bloqueo y purga en la entrada.
CTS4UDBV – doble bloqueo y purga y entrada vertical.
CTS4UDB2 – doble bloqueo y purga tanto en la entrada como en la salida.
CTS4UDB2-VH – doble bloqueo y purga en ambas entrada y salida; entrada vertical y salida horizontal.

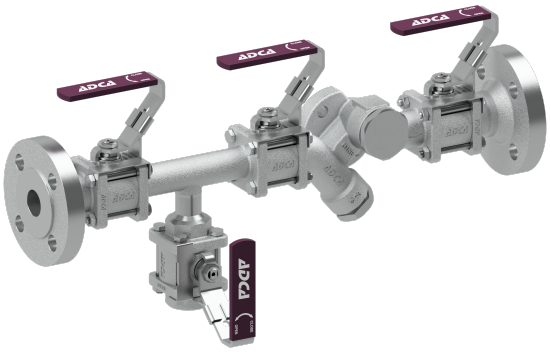

CTS4UDB

TAMAÑOS: 1/2" a 1"; DN 15 a DN 25.

CONEXIONES: Rosca hembra ISO 7 Rp o NPT.
Bridas EN 1092-1 PN 40.
Bridas ASME B16.5 Clase 150 o Clase 300.
Soldadura por encaje (SW) ASME B16.11.

INSTALACIÓN: Véase IMI - Instrucciones de instalación y mantenimiento.

CONDICIONES LIMITANTES		
Condiciones del cuerpo		PN 40
Presión máxima de funcionamiento para vapor saturado	Bridas Clase 150	13,6 bar @ 197 ºC
	Otras conexiones	17,5 bar @ 208,5 ºC
Temperatura máxima de funcionamiento		230 ºC @ 10 bar
Temperatura mínima de funcionamiento		-10 ºC

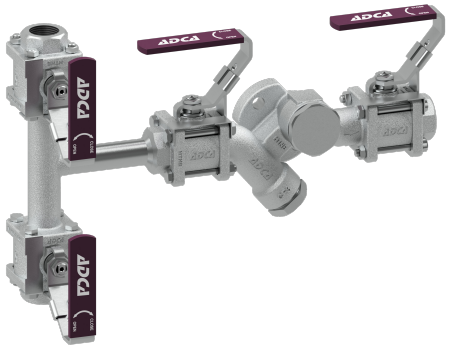

CTS4UDBV

Nos reservamos el derecho a modificar el diseño y el material de este producto sin previo aviso.

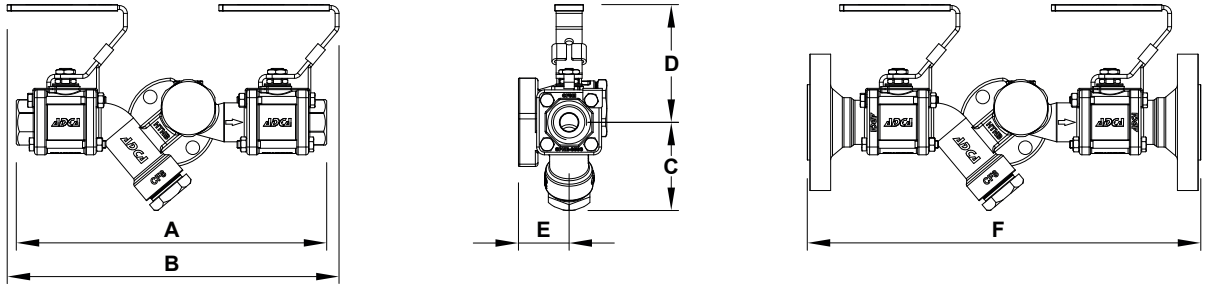

DIMENSIONES – CTS4U (mm)												
TAMAÑO	ROSCADO						PN 40		CLASE 150		CLASE 300	
	A	B	C	D	E	PESO (kg)	F	PESO (kg)	F	PESO (kg)	F	PESO (kg)
1/2" – DN 15	239	256	68	91	39	3	303 *	4,9	303 *	4,1	303 *	5,0
3/4" – DN 20	239	256	68	91	39	3	303	5,4	303	4,7	303 *	6,0
1" – DN 25	287	-	68	91	39	3,3	303	5,8	303 *	5,4	303 *	6,2

* Las dimensiones han sufrido cambios desde 2025. Las válvulas pueden seguir suministrándose con la dimensión anterior bajo pedido. Consulte al fabricante.

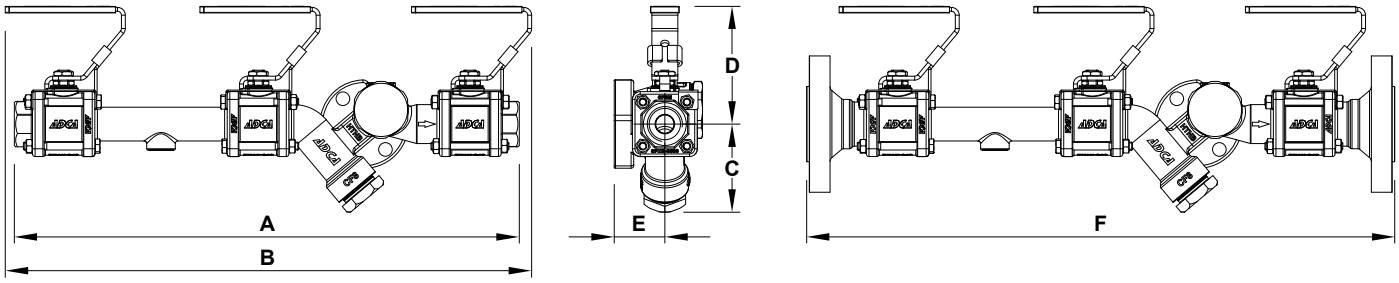

DIMENSIONES – CTS4UD (mm)												
TAMAÑO	ROSCADO						PN 40		CLASE 150		CLASE 300	
	A	B	C	D	E	PESO (kg)	F	PESO (kg)	F	PESO (kg)	F	PESO (kg)
1/2" – DN 15	389	406	68	91	39	4,1	453 *	6,0	453 *	5,3	453 *	6,0
3/4" – DN 20	389	406	68	91	39	4,1	453	6,5	453	5,8	453 *	7,0
1" – DN 25	437	-	68	91	39	4,4	453	6,8	453 *	7,0	453 *	7,2

* Las dimensiones han sufrido cambios desde 2025. Las válvulas pueden seguir suministrándose con la dimensión anterior bajo pedido. Consulte al fabricante.

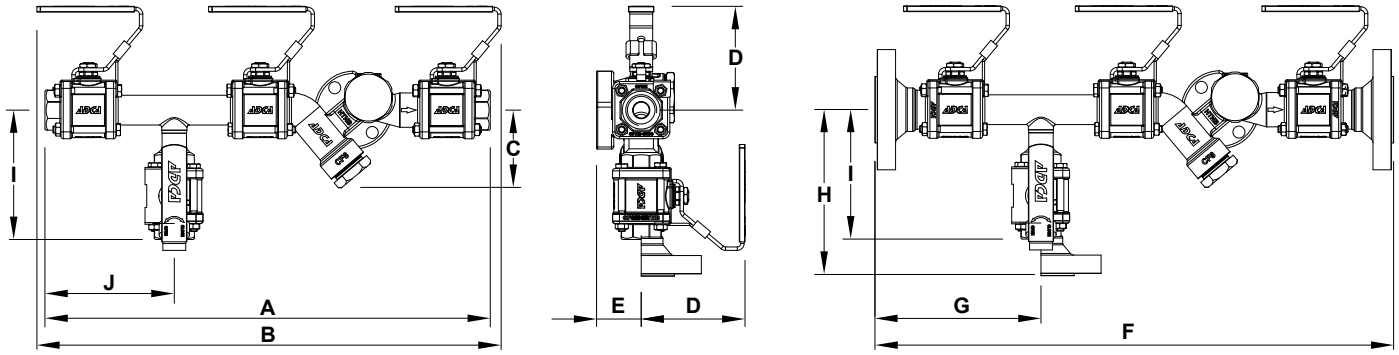

DIMENSIONES – CTS4UDB (mm)																		
TAMAÑO	ROSCADO									PN 40			CLASE 150			CLASE 300		
	A	B	C	D	E	H	I	J	PESO (kg)	F	G	PESO (kg)	F	G	PESO (kg)	F	G	PESO (kg)
1/2" – DN 15	389	406	68	91	39	145	113	113	5,2	453 *	145	8,2	453 *	145	6,9	453 *	145	7,9
3/4" – DN 20	389	406	68	91	39	145	113	113	5,2	453 *	145	8,6	453 *	145	7,5	453 *	145	9,3
1" – DN 25	437	-	68	91	39	145	137	137	5,5	453 *	145	9,1	453 *	145	8,4	453 *	145	9,9

* Las dimensiones han sufrido cambios desde 2025. Las válvulas pueden seguir suministrándose con la dimensión anterior bajo pedido. Consulte al fabricante.

Nos reservamos el derecho a modificar el diseño y el material de este producto sin previo aviso.

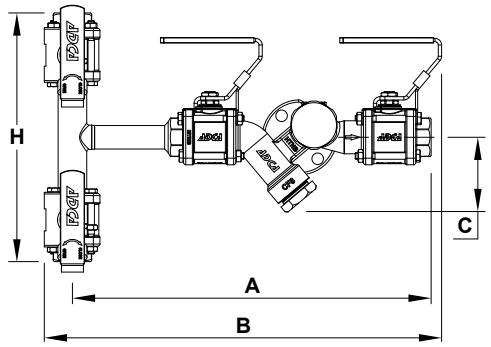

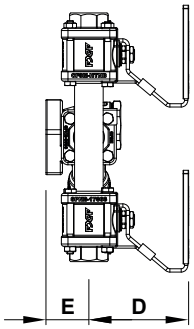

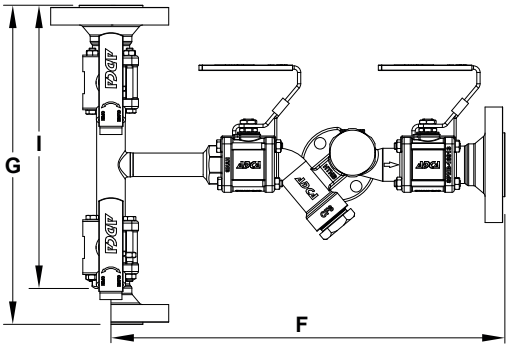

DIMENSIONES – CTS4UDBV (mm)

TAMAÑO	ROSCADO							PN 40				CLASE 150				CLASE 300			
	A	B	C	D	E	H	PESO (kg)	F	G	I	PESO (kg)	F	G	I	PESO (kg)	F	G	I	PESO (kg)
1/2" – DN 15	326	361	68	91	39	226	5,3	358	290	258	8,0	358	290	258	7,0	358	290	258	7,9
3/4" – DN 20	326	361	68	91	39	226	5,3	358	290	258	8,7	358	290	258	7,6	358	290	258	9,4
1" – DN 25	350	376	68	91	39	274	5,7	358	290	282	9,2	358	290	282	8,5	358	290	282	9,7

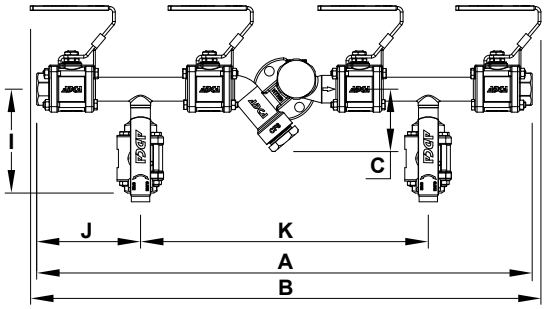

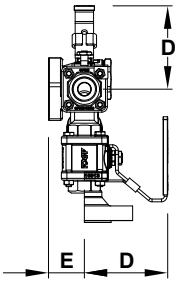

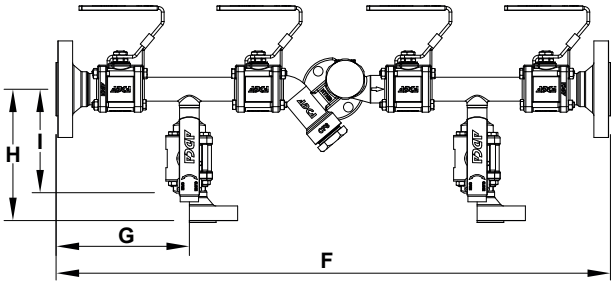

DIMENSIONES – CTS4UDB2 (mm)

TAMAÑO	ROSCADO										PN 40			CLASE 150			CLASE 300		
	A	B	C	D	E	H	I	J	K	PESO (kg)	F	G	PESO (kg)	F	G	PESO (kg)	F	G	PESO (kg)
1/2" – DN 15	539	555	68	91	39	145	113	113	313	7	603	145	11,0	603	145	9,5	603	145	11,7
3/4" – DN 20	539	555	68	91	39	145	113	113	313	7	603	145	11,8	603	145	10,3	603	145	12,5
1" – DN 25	587	-	68	91	39	145	137	137	313	7,5	603	145	12,4	603	145	11,5	603	145	13,5

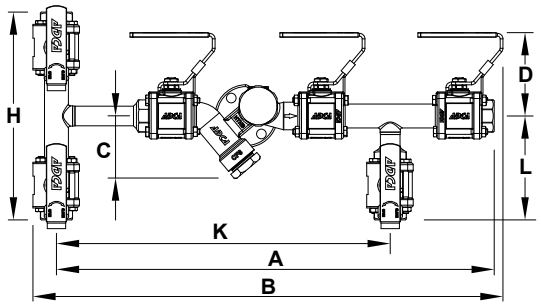

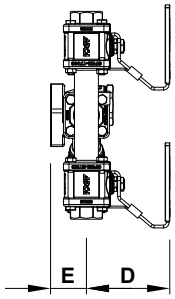

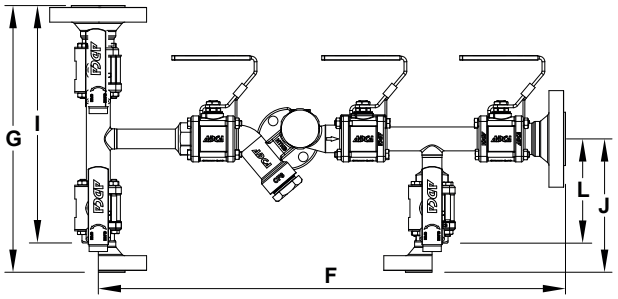

DIMENSIONES – CTS4UDB2-VH (mm)

TAMAÑO	ROSCADO									PN 40					CLASE 150					CLASE 300				
	A	B	C	D	E	H	K	L	PESO (kg)	F	G	I	J	PESO (kg)	F	G	I	J	PESO (kg)	F	G	I	J	PESO (kg)
1/2" – DN 15	476	511	68	91	39	226	363	113	7,3	508	290	258	145	11,0	508	290	258	145	9,5	508	290	258	145	11,7
3/4" – DN 20	476	511	68	91	39	226	363	113	7,3	508	290	258	145	12,0	508	290	258	145	10,5	508	290	258	145	13,0
1" – DN 25	487	-	68	91	39	274	363	137	8	508	290	282	145	12,6	508	290	282	145	11,8	508	290	282	145	13,4

Nos reservamos el derecho a modificar el diseño y el material de este producto sin previo aviso.

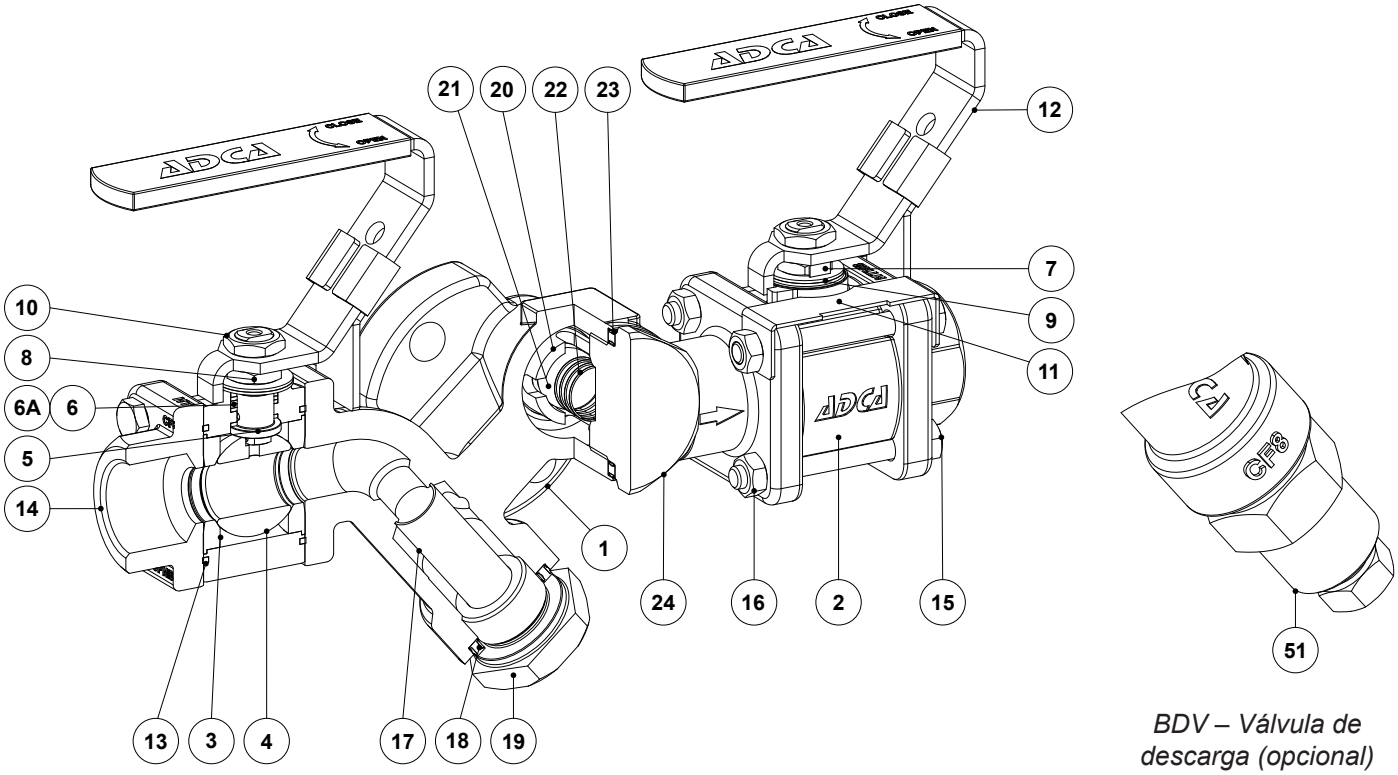

BDV – Válvula de descarga (opcional)

MATERIALES		
POS. Nº	**DESIGNACIÓN**	**MATERIAL**
1	Cuerpo de la válvula principal	A351 CF8 / 1.4308
2	Cuerpo de la válvula esférica	A351 CF8 / 1.4308
3	* Asiento	PTFE con relleno
4	* Válvula esférica	AISI 316L / 1.4404
5	* Vástago	AISI 316L / 1.4404
6	* Junta del vástago	PTFE con relleno
6A	Arandela de compresión	AISI 316L / 1.4404
7	* Arandela de bloqueo	AISI 304 / 1.4301
8	Tuerca de compresión	Acero inoxidable A2-70
9	* Arandela de resorte	AISI 304 / 1.4301
10	Tuerca del eje	Acero inoxidable A2-70
11	Pieza de bloqueo	AISI 304 / 1.4301
12	Manipuleo	AISI 304 / 1.4301; Vinilo
13	* Sello del cuerpo	PTFE
14	Conexión final	A351 CF8 / 1.4308
15	Tornillo	AISI 304 / 1.4301
16	Tuerca	Acero inoxidable A2-70
17	* Elemento filtrante	AISI 304 / 1.4301
18	* Junta	Acero inoxidable / Grafito
19	Tapón del filtro	AISI 304 / 1.4301
20	* Asiento de la válvula de retención	AISI 304 / 1.4301
21	* Esfera de la válvula de retención	AISI 304 / 1.4301
22	* Resorte	AISI 302 / 1.4300
23	* Junta	Acero inoxidable / Grafito
24	Tapa de la válvula de retención	AISI 304 / 1.4301
51	Válvula de descarga BDV	AISI 303 / 1.4305 ; AISI 316L / 1.4404

* Repuestos disponibles.

Nos reservamos el derecho a modificar el diseño y el material de este producto sin previo aviso.

CÓDIGOS DE PEDIDO CTS4U										
Modelo	**C4U**	**2**	**XXH**	**XXH**	**X**	**X**	**X**	**A**	**15**	
CTS4U - Estación de purga compacta A351 CF8 / 1.4308	**C4U**									
Serie de la válvula										
Serie 2		**2**								
Configuración de entrada										
Básica con aislamiento simple (CTS4U)			**XXH**							
Doble bloqueo (CTS4UD)			**DXH**							
Doble bloqueo y purga (CTS4UDB, CTS4UDB2)			**DBH**							
Doble bloqueo y purga, entrada vertical (CTS4UDBV, CTS4UDB2-VH)			**DBV**							
Configuración de salida										
Básica con aislamiento simple (CTS4U, CTS4UD, CTS4UDB)				**XXH**						
Doble bloqueo (construcción no estándar)				**DXH**						
Doble bloqueo y purga (CTS4UDB2)				**DBH**						
Doble bloqueo y purga, salida vertical (construcción no estándar)				**DBV**						
Válvula de purga BDV										
Sin válvula de purga BDV					**X**					
Con válvula de purga BDV					**B**					
Características especiales										
Ninguna						**X**				
Conexiones de purga (drenaje)										
Sin conexiones de purga (obligatorio para los modelos CTS4U y CTS4UD)							**X**			
Conexiones roscadas de purga **a)**							**T**			
Conexiones embridadas de purga **b)**							**F**			
Conexiones de tuberías										
Rosca hembra ISO 7 Rp								**A**		
Rosca hembra NPT ASME B1.20.1								**C**		
Socket weld (SW) ASME B16.11								**H**		
Bridas EN 1092-1 PN 40								**N**		
Bridas ASME B16.5 Clase 150								**U**		
Bridas ASME B16.5 Clase 300								**V**		
Tamaño										
1/2" o DN 15									**15**	
3/4" o DN 20									**20**	
1" o DN 25									**25**	
Construcción especial / Opciones adicionales										
En caso de construcción no estándar, debe proporcionarse y validarse una descripción completa										**E**

a) De serie, en las versiones con bridas EN o roscas hembra ISO 7 Rp, estas conexiones son roscas hembra ISO 7 Rp. En las versiones con bridas ASME roscas hembra NPT o SW, estas conexiones son roscas hembra NPT. Las conexiones siguen el mismo tamaño que las conexiones de los extremos de los tubos.

b) Aplicable en válvulas con conexiones finales embridadas. Las conexiones siguen la misma norma y tamaño que las conexiones finales de tubería, por ejemplo, si las conexiones finales son embridadas EN 1092-1 DN 25 PN 40, la conexión de purga también es embridada EN 1092-1 DN 25 PN 40.

Nos reservamos el derecho a modificar el diseño y el material de este producto sin previo aviso.